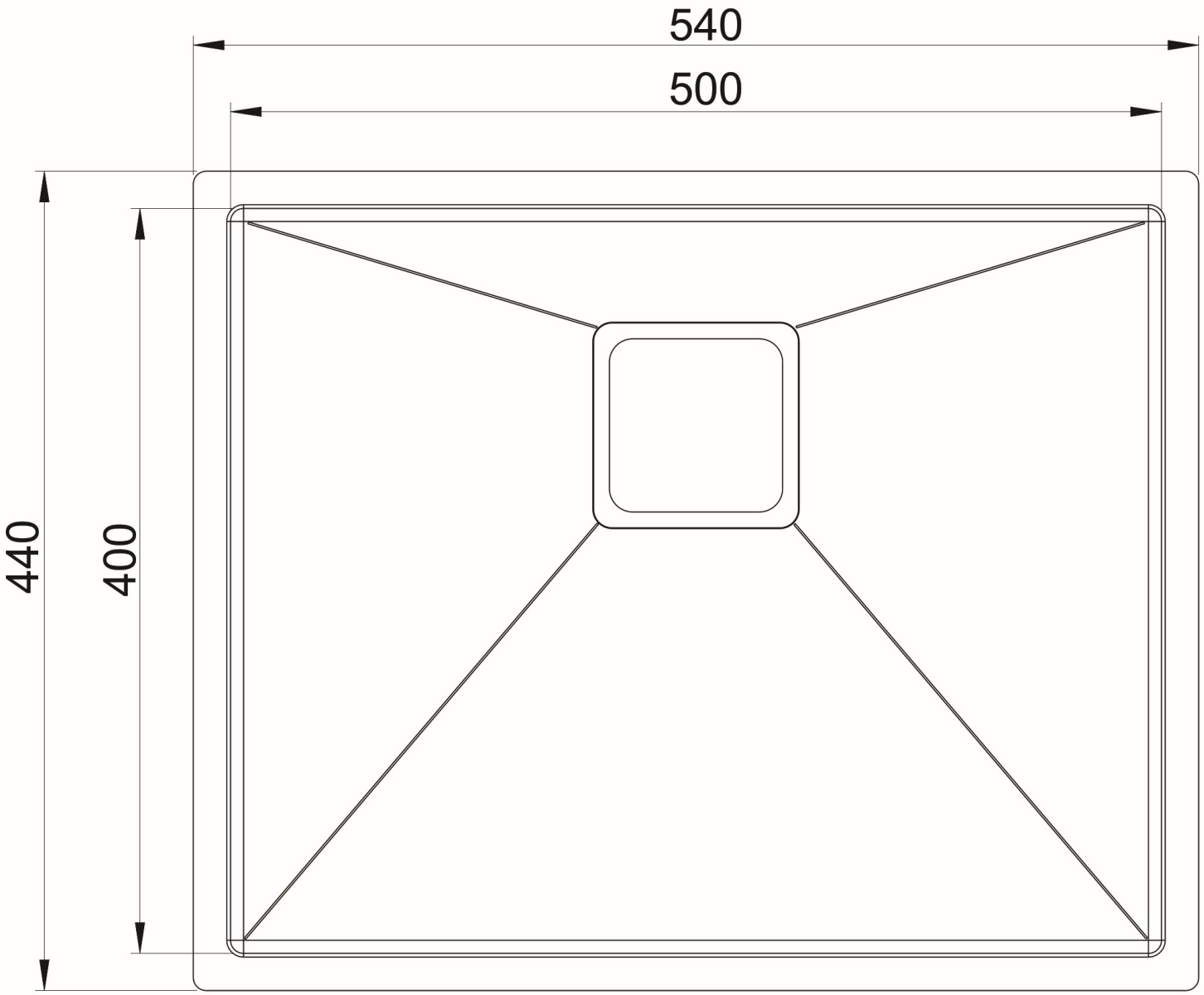
540
500
440
400